SW-RLY01 , ?

SW-RLY01 Wi-Fi-

SW-RLY01 ,

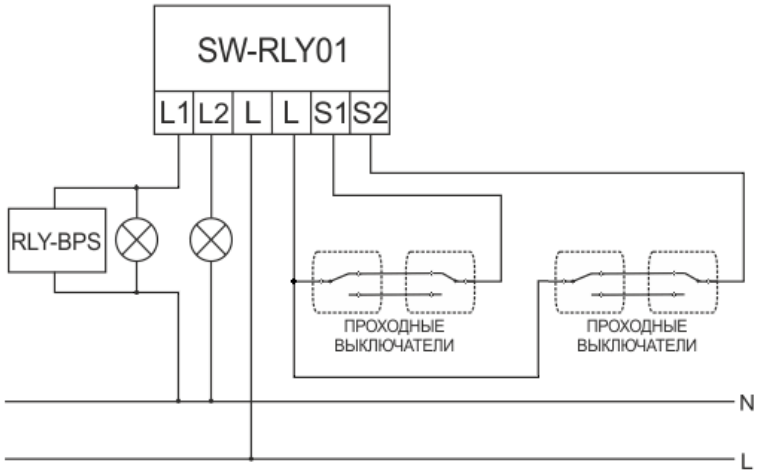

L1 , L-S1. L2 , L-S2