Wi-Fi- SW-RLY01 ?

Wi-Fi L1

, SW-RLY01 , L1 :

- , ,
- 20
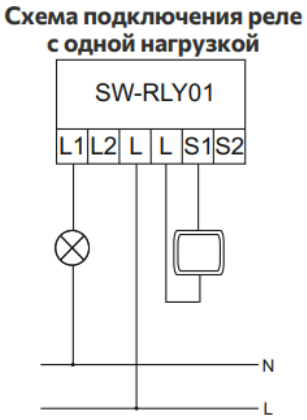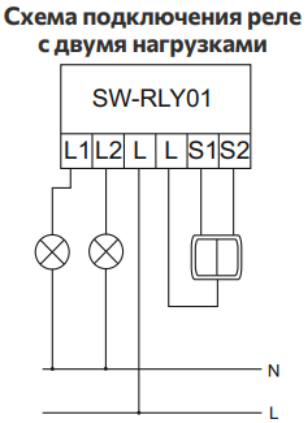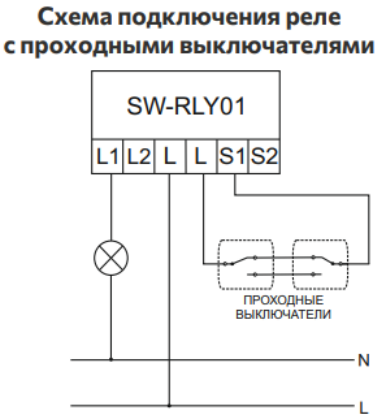
SW-RLY01 :